THIS DRAWING IS UNPUBLISHED.
VERTRAULICHE UNVEROEFFENTLICHTE ZEICHNUNG
RELEASED FOR PUBLICATION ,1997
FREI FUER VEROEFFENTLICHUNG
© COPYRIGHT 1997 BY AMP INCORPORATED. ALL RIGHTS RESERVED.
ALLE RECHTE VORBEHALTEN

MATED WITH:
PASSEND ZU:
Bg3

LOC	DIST
AI	–

PROJEKT NR.: –

REVISIONS
AENDERUNGEN

P	LTR	DESCRIPTION BESCHREIBUNG	DATE	DWN	APVD
	B4	ECR-10-009777	19.05.2010	SR	AR

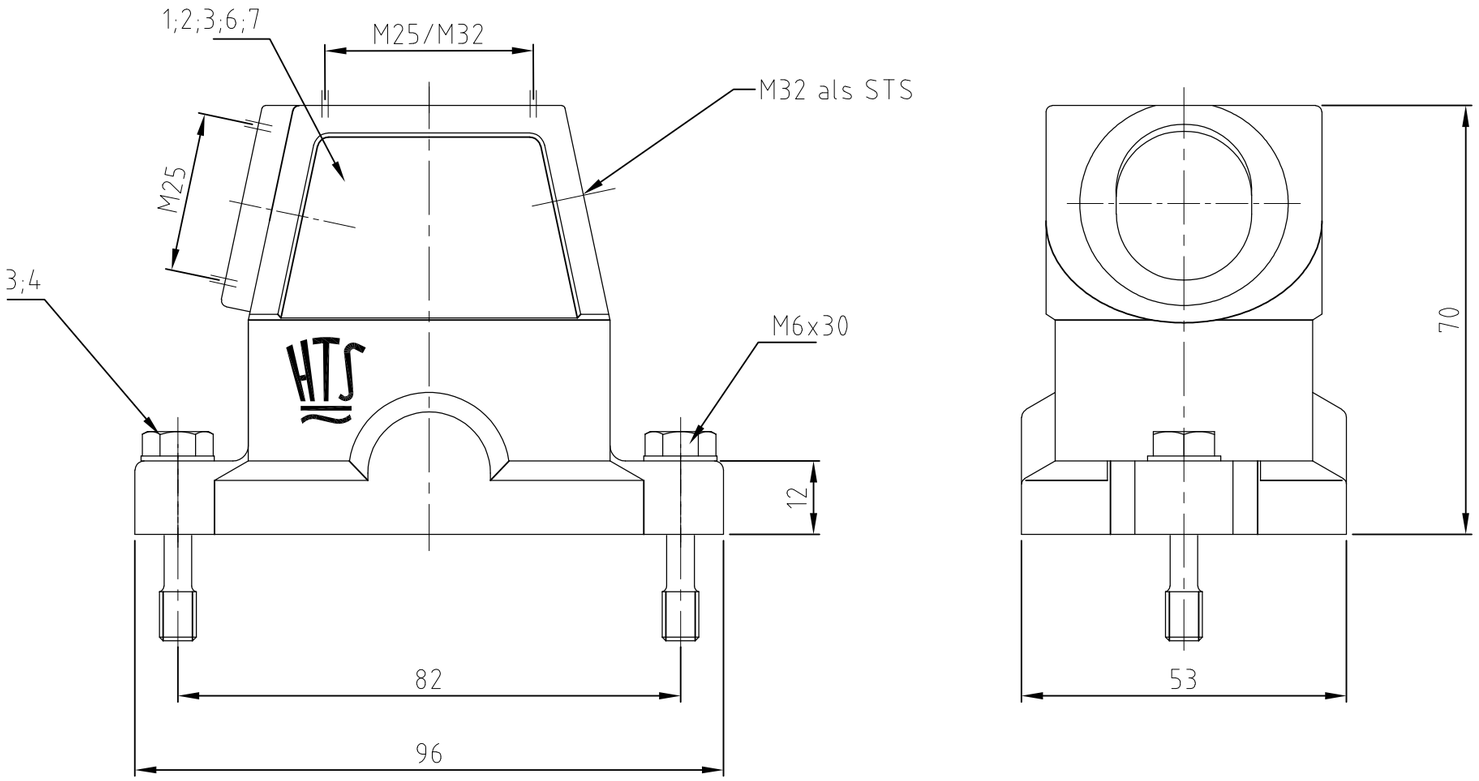

Notes:

1. Material: Housing: aluminium diecasting alloy
   Seals: Neoprene
2. Surface: Powder coated grey or black with aluminium oxyd
3. Varnish on the inside not necessary
4. Packaging quantity 5 pieces

Bemerkungen:

1. Material: Gehäuse: Alu-Druckguß-Legierung
   Dichtungen: Neoprene
2. Pulverbeschichtet grau oder schwarz mit Aluminium Oxid
3. Lackierung im Gehäuseinneren nicht notwendig
4. Verpackungsmenge 5 Stück

0-8	0-7	0-6	0-5	0-4	0-3	0-2	0-1	DESCRIPTION / BENENNUNG	MATERIAL	SURFACE / OBERFLÄCHE	COLOR / FARBE	ITEM NO. POS.	REMARKS / BEMERKUNGEN
1								Steckergehäuse HIP-K / hood	aluminium/ALU	Aluminium oxid	black/schwarz	7	ohne Logo & Bohrung
	1							Steckergehäuse HIP-K / hood	aluminium/ALU	Aluminium oxid	black/schwarz	6	ohne Logo
2	2	2	2	2	2	2	2	Scheibe / pane	V2A/stainless steel	blank/even	–	5	
2	2	2	2	2	2	2	2	Befestigungsschraube / fixing screw	V2A/stainless steel	blank/even	–	4	
1	1	1	1	1	1	1	1	Dichtung Bg3 / seal	Neoprene	–	black/schwarz	3	
		1		1	1			Steckergehäuse HIP-K / hood	aluminium/ALU	Aluminium oxid	black/schwarz	2	
			1			1	1	Steckergehäuse HIP/ hood	aluminium/ALU		grey/grau	1	

ORDERING TEXT / BESTELLTEXT:
HIP-K.6/16.ST-N
HIP-K.6/16.STS.1.M25.G
HIP-K.6/16.STO.1.M25.G
HIP.6/16.STS.1.M32.G
HIP-K.6/16.STS.1.M25.G
HIP-K.6/16.STO.1.M32.G
HIP.6/16.STS.1.M25.G
HIP.6/16.STO.1.M32.G

THIS DRAWING IS A CONTROLLED DOCUMENT FOR AMP INCORPORATED.
IT IS SUBJECT TO CHANGE AND THE CONTROLLING ENGINEERING ORGANIZATION SHOULD BE CONTACTED FOR THE LATEST REVISION.
DIESES ZEICHNUNGSDOKUMENT WIRD DURCH AMP INCORPORATED KONTROLLIERT.
AENDERUNGEN, DIE DEM TECHNISCHEN FORTSCHRITT DIENEN, SIND VORBEHALTEN.
DEN JEWEILS LETZTGUELTIGEN AENDERUNGSSTAND ERFAHREN SIE AUF ANFRAGE.

DIMENSIONS: DIMENSIONEN: mm

TOLERANCES UNLESS OTHERWISE SPECIFIED: ALLGEMEINTOLERANZEN
n. ISO 8015
n. ISO 2768 – mH –E
n. DIN 16901 – 140
0 PLC #-
1 PLC #-
2 PLC #-
3 PLC #-
ANGLES /WINKEL #-

MATERIAL
FINISH /OBERFLAECHE/FARBE

DWN	Schneider	22.06.2001
CHK	Schweiger	22.06.2001
APVD	–	–
PRODUCT SPEC PRODUKTSPEZ.	–	
APPLICATION SPEC VERARBEITUNGSSPEZ.	–	
WEIGHT GEWICHT		

Tyco Electronics
HTS Elektrotechnik
53819 Neunkirchen, Germany

NAME
Hood
Steckergehäuse HIP.6/16.STO/STS.M-Gewinde

SIZE	CAGE CODE	DRAWING NO ZEICHNUNGS-NR.	RESTRICTED TO NUR FUER
A3	00779	C-1106425	–

CUSTOMER DRAWING /KUNDENZEICHNUNG
MASSSTAB 1:1 BLATT 1 OF VON 1 REV B4

AMP 1470-19 REV 27JUN96
This is a TRANSLATED file from Computervision, Inc., Medusa Revision 12.2.5T