© THIS DRAWING IS THE EXCLUSIVE PROPERTY OF MARQUARDT. WITHOUT THEIR CONSENT IT MAY NOT BE REPRODUCED OR GIVEN TO THIRD PARTIES.

VERTRAULICH CONFIDENTIAL

1	2	3	4
Empfohlener Ausschnitt fuer Rastbefestigung (Grat gegenueber Bestueckungsseite *recommended cut-out for snap-in fixing (edge opposite to snap-in direction)*	Wanddicke *wall thickness*	Ausschnittlaenge *length of cut- out*	Ausschnittbreite *width of cut-out*
	0.75 bis / to 1.25 1.25 bis / to 3	$30^{\ }_{-0.1}$ $30.2_{-0.1}$	$22^{+0.2}$ $22^{+0.2}$

Die in unseren Unterlagen angegebene IP Schutzklasse bezieht sich auf die Betaetigungsseite des Schalters, wenn dieser in das Kundengeraet eingebaut ist.
Die Abdichtung zwischen Schalter und Kundengeraet kann ueber die umlaufende Dichtlippe der Betaetigungskappe erfolgen.
Die Montage in das Kundengeraet und die Pruefung auf Dichtheit an dieser Stelle erfolgen kundenseitig. Schalter mit beschaedigten Betaetigungskappen muessen sofort ausgetauscht werden.

The IP-protection class mentioned in our documents refers to the actuating side of the switch when mounted into the customer appliance. The sealing between switch and customer appliance is realizable through the surrounding sealing lip of the actuating cap.
The mounting into the customer appliance and the testing of the tightness have to be effected by the customer.
Switches with damaged actuating caps have to be replaced immediately.

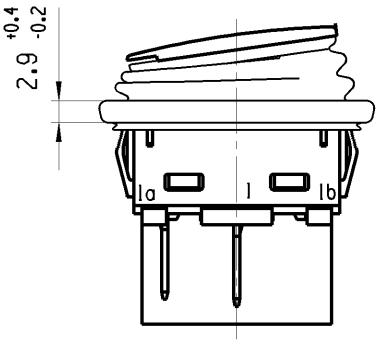

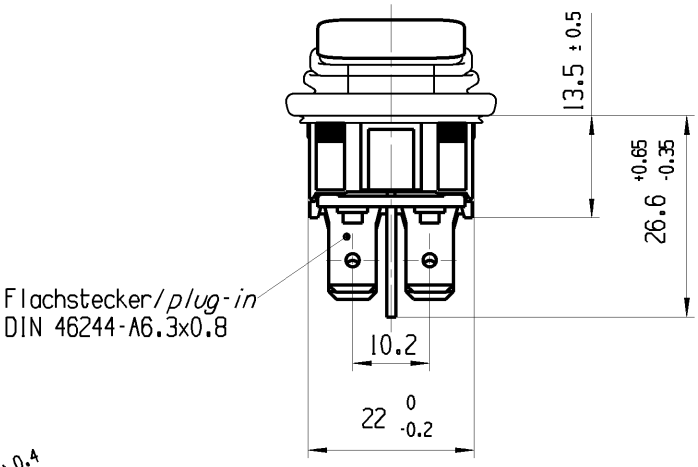

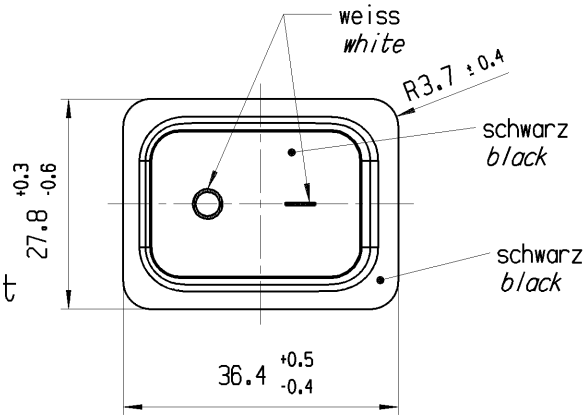

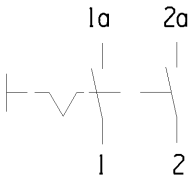

Aufschrift
marking

193..
10(8)/250~ 5E4
20(4)/250~ T105/55
5/120A 250V ~
05

16A 125-250V AC
3/4 HP 125V AC
1 HP 250V AC
R18B
1 2
1 2

Herstellort/-jahr/-woche
code of manufacture:place/year/week

Auf Verpackung / *on box:* G

Ausschalter 2-polig

Fuer Geraete der Klasse II geeignet

DPST

suitable for appliances of class II

G:Konform nach IEC 60335-1:2001 Kap. 30
G:matching IEC 60335-1:2001 clause 30

fuer Form und Lage FOR SHAPE AND LOC.			Allgemeintoleranzen UNTOLERANCED DIMENSIONS					Pause COPY	Blatt SHEET 01		TYP	Zeichn./DRAWING NO.	Index
fuer Winkel FOR ANGLE ± 2°			PROJEKTION	Abmasse und Nennmassbereiche Angaben in mm ALL DIMENSIONS ARE IN MILLIMETRES		Laenge LENGTH	Radien RADII		Original Din A4	Massstab SCALE 1:1	K	19323132	b
					0-6	± 0.15	± 0.2						
					>6-15	± 0.2	± 0.3						
					>15-30	± 0.25	± 0.5						
					>30-70	± 0.4	± 10%						
					>70-120	± 0.6							
					>120	± 1.0			0 10 20 30mm				

b	87333	11.11.13	HHE			
a	57621	05.05.08	HHE			
	52372	06.08.07	HHE			
Ausg. ISSUE	Aenderung REVISION	gez. DRAWN BY		Ausg. ISSUE	Aenderung REVISION	gez. DRAWN BY

CAD: NX V6.0

gez./DRAWN BY 05.05.08 HHE
gepr./CHECKED BY

Ersatz fuer/REPLACEMENT OF
Zg.gl.Nr.v.06.08.2007

GERAETESCHALTER
appliance switch

MARQUARDT

© Alle Rechte bei Marquardt, auch fuer den Fall von Schutzrechtsanmeldungen. Jede Verfuegungsbefugnis, wie Kopier- und Weitergaberecht, bei uns.