NICHT VERMASSTE KANTEN SIND NICHT MAßSTÄBLICH

ÄNDERUNGEN DIE DEM TECHNISCHEN FORTSCHRITT DIENEN, BEHALTEN WIR UNS VOR

VERTRAULICH
UNVERÖFFENTLICHTE ZEICHNUNG. ALLE RECHTE VORBEHALTEN. VERVIELFÄLTIGUNG UND WEITERGABE NUR MIT GENEHMIGUNG DURCH AMP DEUTSCHLAND GMBH

ZEICHNUNG GESCHÜTZT DURCH ©COPYRIGHT 1991 AMP DEUTSCHLAND GMBH ALLE RECHTE VORBEHALTEN

REV.	ÄNDERUNG	DATUM	NAME
1	"SPC"–Maß, Seitenansicht	20.10.92	R.KOHL
A	Maß "X" Toleranzen geändert	21.07.94	Masek
A1	REVISED PER ECO–09–023929	15OCT09	AEG

NUMMER 829872

PASSEND ZU 829 692 ,829 693

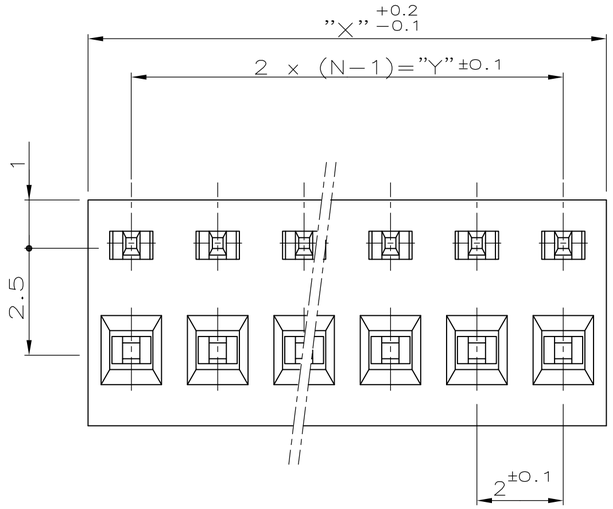

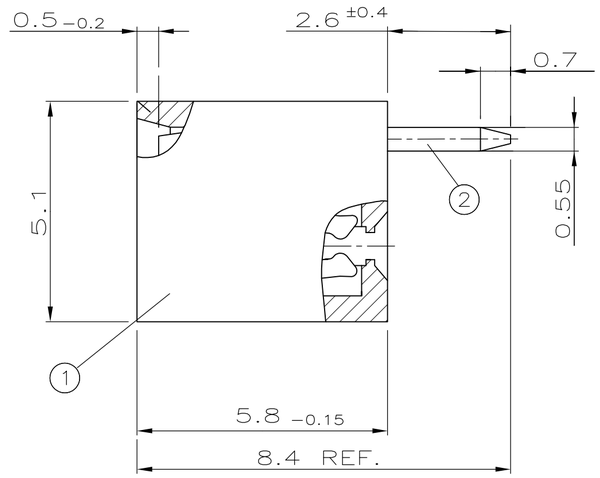

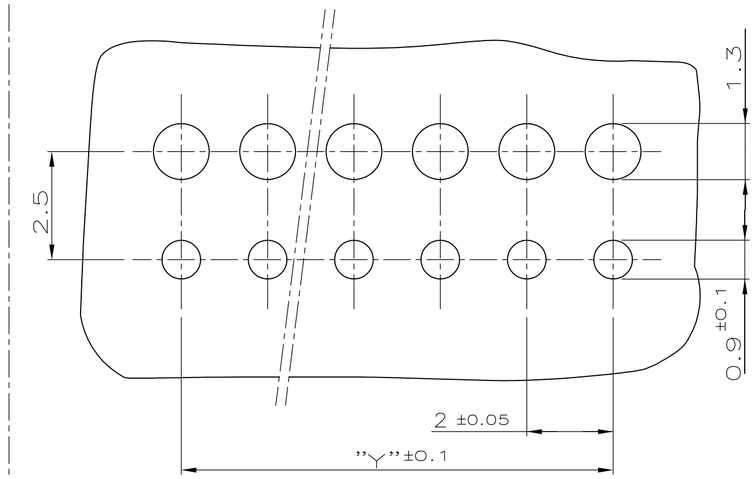

L A Y O U T

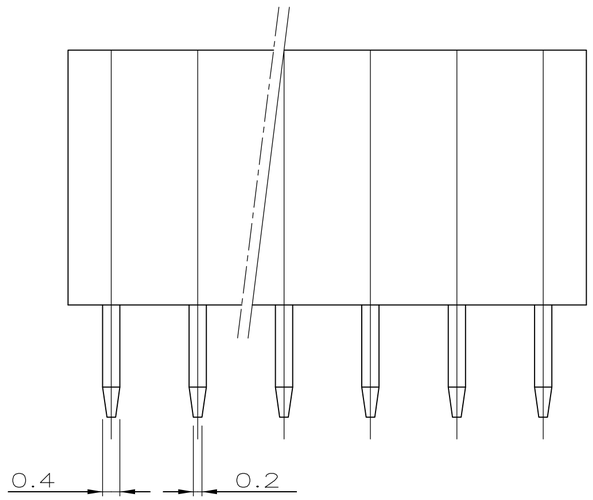

OBSOLETE △3	36	34	18	1–829 872–8
	32	30	16	1–829 872–6
	28	26	14	1–829 872–4
	24	22	12	1–829 872–2
	20	18	10	1–829 872–0
△3 OBSOLETE	18	16	9	0–829 872–9
	16	14	8	0–829 872–8
	14	12	7	0–829 872–7
△3 OBSOLETE	12	10	6	0–829 872–6
	10	8	5	0–829 872–5
OBSOLETE △3	8	6	4	0–829 872–4
	6	4	3	0–829 872–3
	4	2	2	0–829 872–2
	"X"	"Y"	POLZAHL "N"	BESTELL–NR. △2
	Maße			

BEMERKUNGEN:

1 Kontakt–Design entspricht dem AMP Micro–MaTch System

△3 OBSOLETE PARTS: OBSOLETE CIS STREAMLINING PER D.RENAUD/D.SINISI

BESTELL–NR.	POS.	STÜCK	BENENNUNG EINZELTEIL	WERKSTOFF	OBERFLÄCHE / FARBE
△2	2	N	KONTAKT	CuSn 6	nachverzinnt 3–5µm
	1	1	GEHÄUSE	PA 6.6	grau

GEZ. 23.10.91 G.FUCHS

GEPR. 23.10.91 B.FIEBERLING

ZEICHNUNG GÜLTIG AB .....

AMP — AMP DEUTSCHLAND G.m.b.H. Langen b.Ffm.,West Germany

BENENNUNG: BTB CONNECTOR, BOTTOM ENTRY 2–18polig (Raster 2.0mm)

K

NICHT TOLERIERTE MASSE: ± 0.15 mm ± –

FORMAT: A2

ZEICHNUNGS–NR.: 829872

MASSTAB: 10:1

BLATT: 1 VON 1

REV.: A1

CAD–ORIGINAL ZEICHNUNG NICHT ÄNDERN

WAR NR. 90–52845