THIS DRAWING IS UNPUBLISHED.
VERTRAULICH UNVEROEFFENTLICHTE ZEICHNUNG.
© COPYRIGHT 2008 -
RELEASED FOR PUBLICATION NOV 2008
FREI FUER VEROEFFENTLICHUNG.
ALL RIGHTS RESERVED.
ALLE RECHTE VORBEHALTEN.

MATED WITH:
PASSEND ZU:
SEE NOTE 9

1-1564512-1 AS SHOWN
1-1564512-1 wie gezeigt

LOC	DIST
A1	-

PROJEKT NR.: EGATN08277

REVISIONS
ÄNDERUNGEN

P	LTR	DESCRIPTION BESCHREIBUNG	DATE	DWN	APVD
	G	NEW DRAWING CREATED	20NOV2009	SB	JG
	G1	DETAILS SEE PCN E-09-017561	04AUG2009	SJ	JG
	H	DETAILS SEE PCN E-11-002703	31MAR2011	DB	JG
	H1	DETAILS SEE PCN E-11-009362	26MAY2011	CG	JG

PREFERED MOUNTING SITUATION FOR CABLE TIE
Bevorzugte Montagestellung fuer Kabelbinder

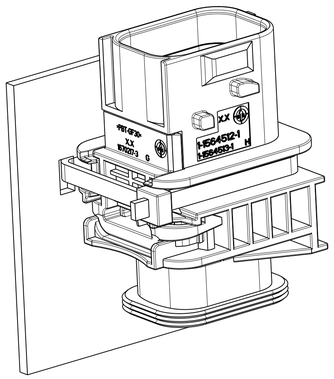

SECTION K-K
Schnitt

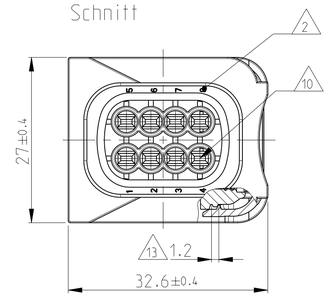

DELIVERY CONDITION:
SECONDARY LOCKING DEVICE
IN PRE-LOCKED POSITION
Lieferzustand:
2. Kontaktsicherung in Vorraststellung

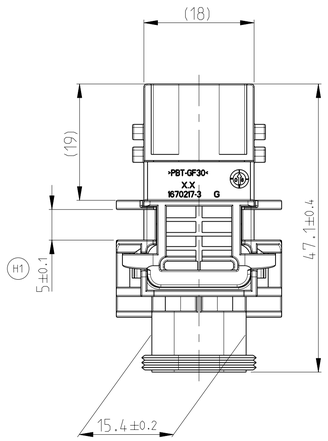

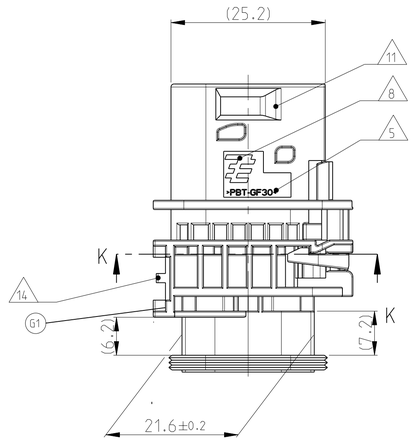

SECTION A-A
Schnitt

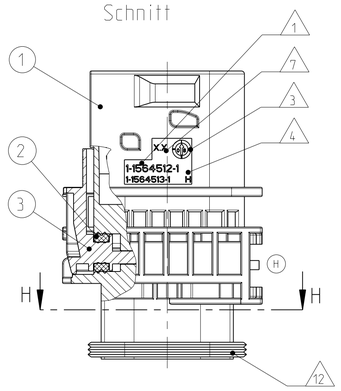

NOTES
Bemerkungen

1. TE ORDER-NO.
TE Bestell-Nr.

2. CAVITY NUMBERING
Kammerbezeichnung

3. PRODUCTION DATE
Produktionsdatum

4. LETTER-INSERT FOR THE REVISION STATUS OF THE MOULD
Schriftsatz fuer Aenderungszustand des Werkzeuges

5. MATERIAL MARKING ACCORDING TO VDA 260
Werkstoffkennzeichnung nach VDA 260

6 BULK PACKAGING IN CORRUGATED BOX
Schuettgut im Versandkarton

7. MOULD CAVITY MARKING
Nestmarkierung

8. TE LOGO
TE Logo

9 SUITABLE COUNTERPART SEE DRAWING: 1418479
passendes Gegenstueck siehe Zeichnung: 1418479

10. CAVITIES MATED WITH TAB 1.6 x 0.6 MM (SWS)
SEE PRODUCT GROUP DRAWING
TE NO: 1355055
MAX. WIRE SIZE: 1.0mm² FLR

Kontaktkammer passend fuer Flachstecker 1.6 x 0.6 mm (EDS)
siehe Produktgruppenzeichnung
TE Nr: 1355055
max. Drahtgroessenbereich: 1.0mm² FLR

11. INTERFACE ACC. TE-DRAWING: 114-18740-1

Kragenanschluss nach TE- Zeichnung: 114-18740-1

12. MATED WITH COVER SEE TE P/N:1670057, 1670364
Passend zu Kappe siehe TE P/N:1670057, 1670364

13. SLIDING DISTANCE OF SECONDARY LOCKING
Verschiebeweg der zweiten Kontaktsicherung

14. INTERFACE FOR FIXING PART
RAYMOND ODER-NO.: 017530, 018162
Schnittstelle fuer Befestigungsteil
Raymond Bestell-Nr.: 017530, 018162

(H1) 15 MALFUNCTION CAUSED BY LAQUER IS NOT COVERD BY TE WARRANTY
Funktionsbeeintraechtigung durch Lackieren, liegt nicht im Einfluss und Gewaehrleistungsumfang von TE

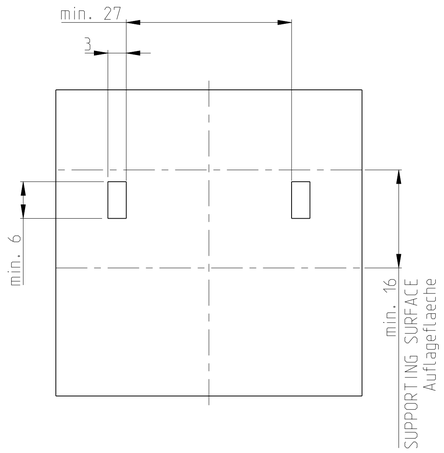

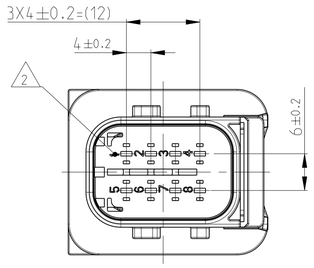

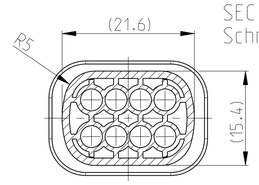

SECTION H-H
Schnitt

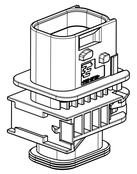

SCALE 1:1
Maßstab

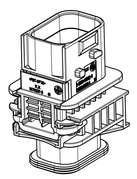

SCALE 1:1
Maßstab

CODING "A"
Kodierung

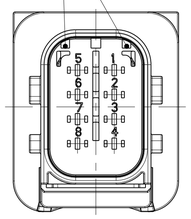

PN: 1-1564512-1

CODING "B"
Kodierung

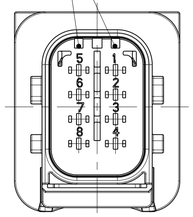

PN: 2-1564512-1

CODING "C"
Kodierung

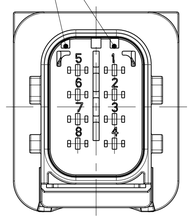

PN: 3-1564512-1

CODING "D"
Kodierung

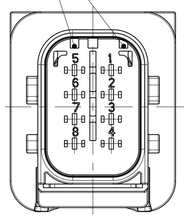

PN: 4-1564512-1

TE ORDER-NO. TE Bestell-Nr.	REV.	NO. OF POS. Polzahl	CODE Kodierung	QUANTITY Stueck						ITEM NO ASSY	MATERIAL SEE TABLE siehe tabelle	FINISH/OBERFLAECHE/FARBE SEE TABLE siehe tabelle
4-1564512-1	H	8	D	-	-	-	1	1	1	4		
3-1564512-1	H	8	C	-	-	1	-	1	1	3		
2-1564512-1	H	8	B	-	1	-	-	1	1	2		
1-1564512-1	H	8	A	1	-	-	-	1	1	1		

ITEM NO	DESCRIPTION Beschreibung	COLOUR Farbe	MATERIAL
1	8 POS. TAB HOUSING, CODE "A" 8 pol. Flachsteckergehaeuse, Kod. "A"	BLACK schwarz	PBT-GF30 / V-0
1	8 POS. TAB HOUSING, CODE "B" 8 pol. Flachsteckergehaeuse, Kod. "B"	GREY grau	PBT-GF30 / V-0
1	8 POS. TAB HOUSING, CODE "C" 8 pol. Flachsteckergehaeuse, Kod. "C"	GREEN gruen	PBT-GF30 / V-0
1	8 POS. TAB HOUSING, CODE "D" 8 pol. Flachsteckergehaeuse, Kod. "D"	BLUE blau	PBT-GF30 / V-0
2	SECONDARY LOCKING DEVICE zweite Kontaktsicherung	YELLOW gelb	PBT-GF30 / V-0
3	SEALING SECONDARY LOCKING Dichtung zweite Kontaktsicherung	WHITE weiss	MVQ

(G1)

THIS DRAWING IS A CONTROLLED DOCUMENT.
DIESES ZEICHNUNGSDOKUMENT WIRD DURCH APF INCORPORATED KONTROLLIERT.
ÄNDERUNGEN, DIE DEN TECHNISCHEN FORTSCHRITT DIENEN, SIND VORBEHALTEN.
DER ANSTALT AUSGELOESTE ÄNDERUNGSANTRAEGE SOLLEN ANGEBOTEN WERDEN.

DIMENSIONS: MM
MASSEINHEITEN: mm

TOLERANCES UNLESS OTHERWISE SPECIFIED:
ALLGEMEINTOLERANZEN
PLC 1 PLC 2 PLC 3 PLC
± ± ± ±
ISO 8015
DIN 16901-1&0
ANGLES/WINKEL ±2°

MATERIAL SEE TABLE siehe tabelle

FINISH/OBERFLAECHE/FARBE SEE TABLE siehe tabelle

WEIGHT GEWICHT (G1) 18.2g

DWN	20NOV2008	Shilpa Bhavikatti
CHK	26JAN2009	J.Granzow
APVD	28JAN2009	C.Eberwein
PRODUCT SPEC PRODUKTSPEZ.	108-94020	
APPLICATION SPEC VERARBEITUNGSSPEZ.	114-18756	

TE Connectivity

NAME: 8POS. TAB 1.6X0.6, TAB HOUSING, SEALED
8pol. TAB 1.6X0.6, Flachsteckergehaeuse, gedichtet
HDSCS - GROUP C

SIZE	CAGE CODE	DRAWING NO ZEICHNUNGS-NR.	RESTRICTED TO NUR FUER
A1	00779	C-1564512	-

CUSTOMER DRAWING /KUNDENZEICHNUNG | SCALE MASSSTAB 2:1 | SHEET BLATT 1 OF VON 1 | REV. H1

4805 (3/11)

Pro/ENGINEER DRAWING