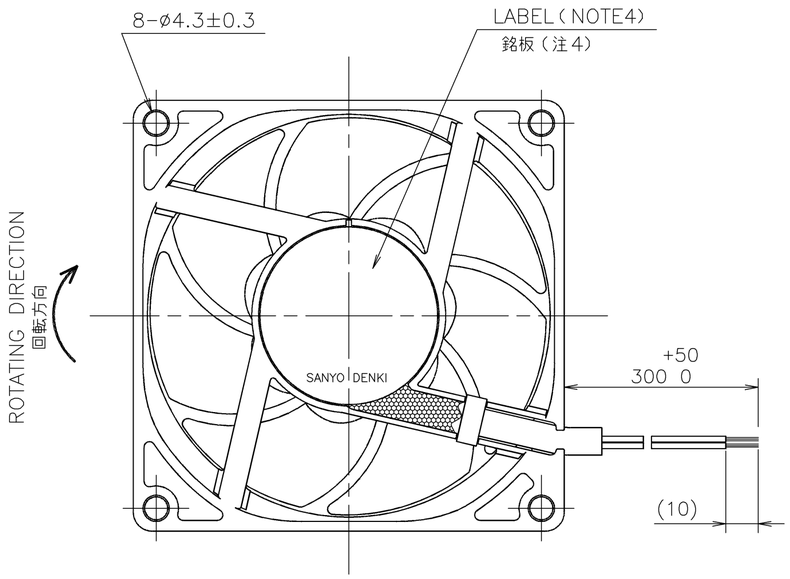

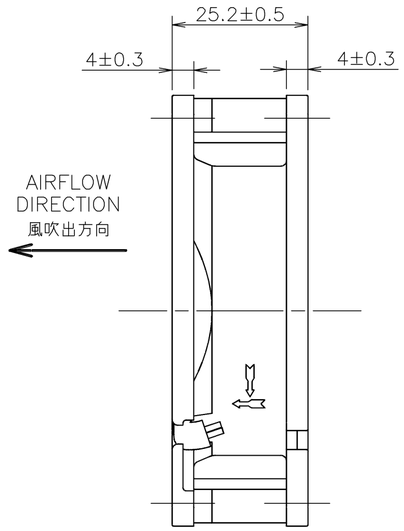

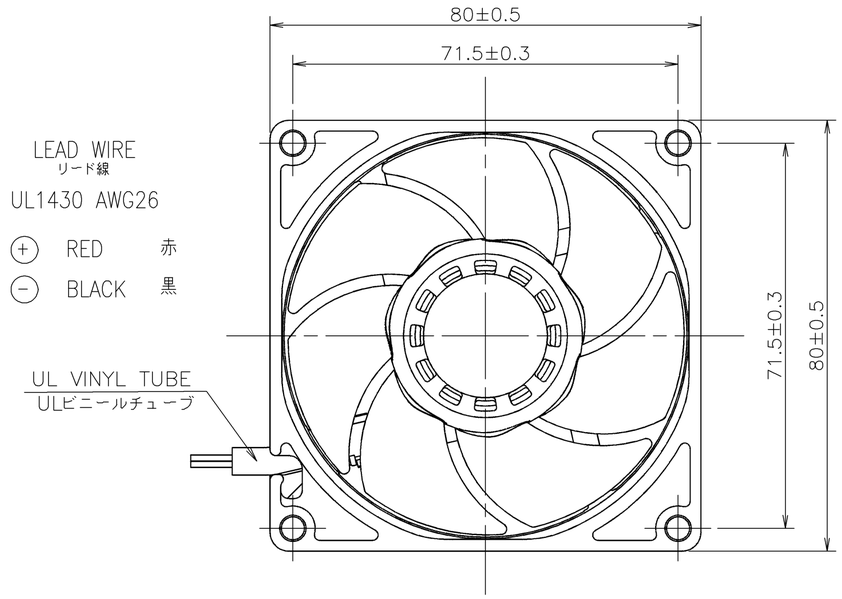

RATED VOLTAGE 定格電圧	12 V DC
OPERATING VOLTAGE 使用電圧範囲	8 V DC ～ 13.2 V DC
RATED CURRENT 定格電流	0.06 A AT 12 V DC （DC12 Vにて）
RATED SPEED 定格回転速度	2300 ± 230 min^{-1} AT 12 V DC （DC12 Vにて）
INSULATION RESISTANCE 絶縁抵抗	10 MΩ MIN. AT 500 V DC （NOTE2） DC500 Vメガーにて10 MΩ以上 （注2）
DIELECTRIC STRENGTH 絶縁耐圧	1 MINUTE AT 500 V AC, 50／60 Hz （NOTE2） AC50／60 Hz, 500 Vにて1分間耐えること （注2）
OPERATING TEMP. 使用温度範囲	− 20 ℃ ～ + 70 ℃
SOUND PRESSURE LEVEL 音圧レベル	22 dB(A)（NOMINAL）（NOTE1） （中心値）（注1）
MASS 質量	APPROX. 150 g 約
MATERIAL 材質	FRAME : ALUMINUM WITH BLACK PAINTING フレーム :アルミダイカスト黒塗装
	IMPELLER : PLASTICS 羽根 : 樹脂成形品
BEARING SYSTEM 軸受	2 BALL BEARINGS ボールベアリング
LIFE EXPECTANCY 期待寿命	180,000 HOURS（SURVIVAL RATE 90 % AT 60 ℃, RATED VOLTAGE） 時間 （残存率 90 %, 60 ℃, 定格電圧にて）
IP CODE IP コード	IP68（IEC 60529:2001）

NOTE: 注

1. THE SOUND PRESSURE LEVEL EXPRESSED AS THE VALUE AT 1 m FROM AIR INLET SIDE.
   音圧レベルは、ファン吸込み側 1 mにおける値。
2. MEASURED BETWEEN THE LEAD WIRES AND THE FRAME.
   リード線導体部とフレームとの間。
3. MOTOR IS PROTECTED FROM DAMAGE OF LOCKED ROTOR CONDITION AT THE OPERATING VOLTAGE.
   DO NOT LOCK ROTOR EXCEPT OPERATING VOLTAGE.
   ファン拘束時焼損の恐れはない。
   使用電圧範囲外でファンを拘束しないでください。
4. PRINT PRODUCT NAME, MODEL No., MANUFACTURER, AND MANUFACTURED DATE ETC.
   品名，型名，製造会社名 及び 製造年月日等を表示する。
5. ALL VALUES OF EACH CHARACTERISTICS ARE AT ROOM TEMPERATURE AND NORMAL HUMIDITY.
   諸特性は常温、常湿での値です。
6. ALL ELECTRICAL PARTS IN THIS FAN MOTOR HAVE BEEN COATED WITH A LAYER OF RESIN.
   本ファンモータは、活電部に樹脂コーティングを施しています。

PERFORMANCE CURVES

風量－静圧特性例

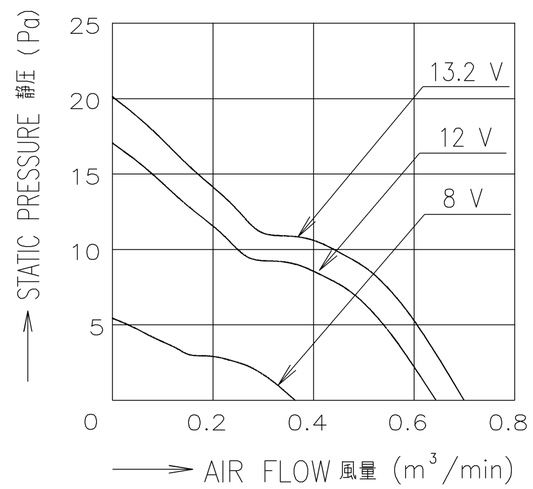

REV.	記事 DESCRIPTION	日付 DATE
A	新規作成 北沢（ゆ）	18-06-13

単位 UNIT: mm
尺度 SCALE:

承認 APPROVED BY: M.MURATA 18-06-13
審査 CHECKED BY: TO.NAKAMURA 18-06-13
設図 DESIGNED BY: A.HIRAZAWA 18-06-13

REFERENCE ONLY

名称 TITLE: 12 V L SPEED
L スピード

San Ace 80W(9WL)
サンエース80W 9WLタイプ

山洋電気株式会社
SANYO DENKI CO.,LTD.

図番 DWG NO.: 9WL0812L4002 REV. A

D12K,E0 01006669

A2G-F1