A3

N° C 130008

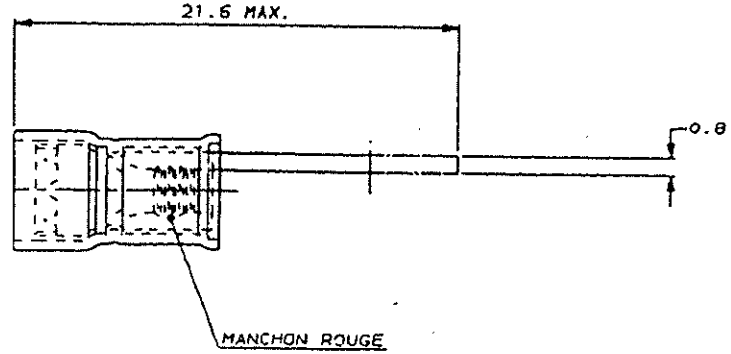

1 WIRE INS. DIA 2.67-3.56mm

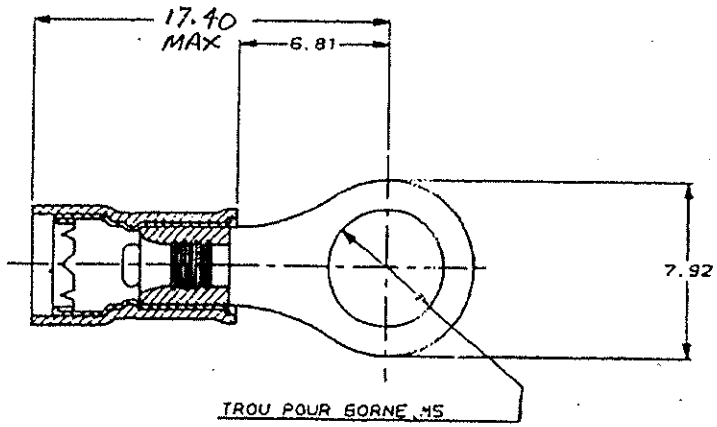

REFERENCE: 130008-0

REFERENCE SUR BANDE: 2-130008-1

TOL = ±0.20

REV	MODIFICATIONS	DES	DATE
G1	REVISED PER ECO-11-004917	RK	21MAR11

NUMERO	DESCRIPTION	OBSERVATION	REF.

DESSIN CLIENT UNIQUEMENT POUR REFERENCES

DESSINE LE 02/02/90 PAR G. ROBERT

VERIFIE LE - PAR -

MATIERE CUIVRE

FINITION ETAIN

TE Connectivity

CLASSE

TYPE

DIMENS. FIL 22/16

ISOLANT 2.6/3.5

PLAN FAIT EN CAO

TOLERANCES SAUF INDICATION ±5°

ECHELLE -

F B N° C130008 REV G1

COSSE PIDG

PLAN DE FENT

DIST -

G. ROBERT