Copying of this document and giving it to others and the use or communication of the contents thereof, are forbidden without express authority. Offenders are liable to the payment of damages. All rights are reserved in the event of the grant of a patent or the registration of the utility model or design.

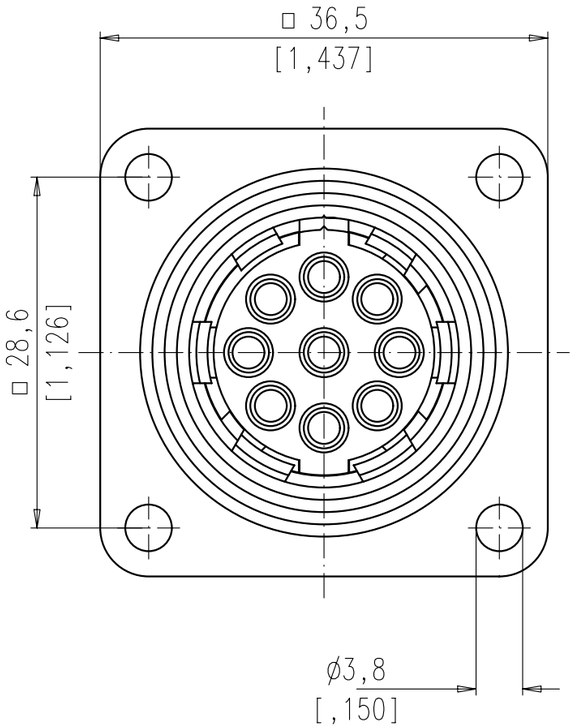

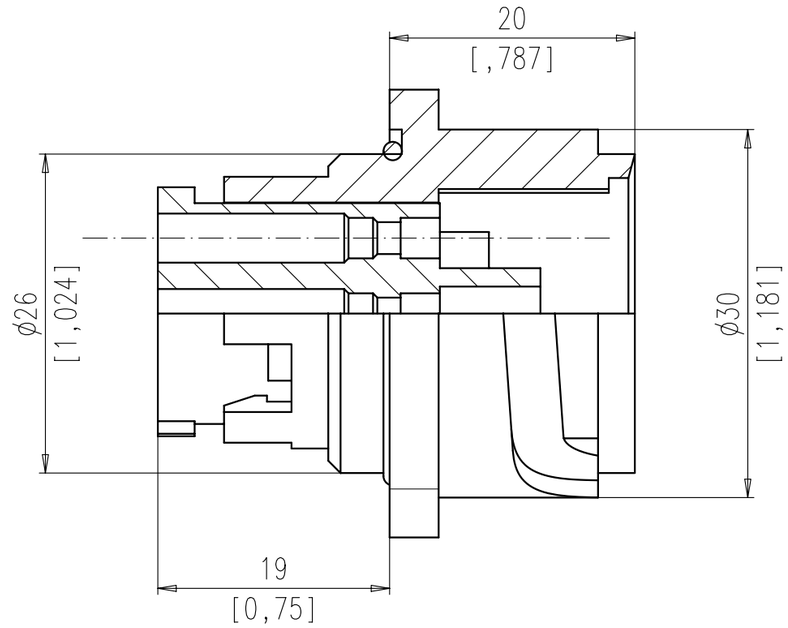

Montageausschnitt
Panel cutout

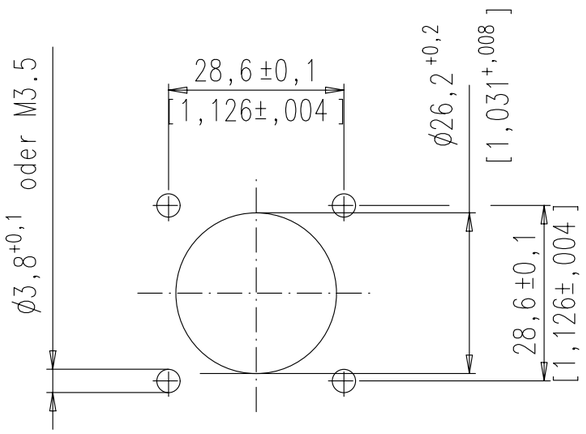

M 1:1

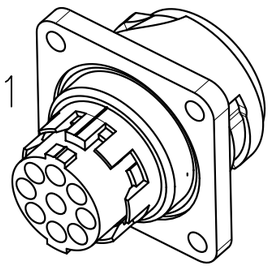

Technische Daten
Technical Data

Ansicht auf Steckseite /View to connecting side

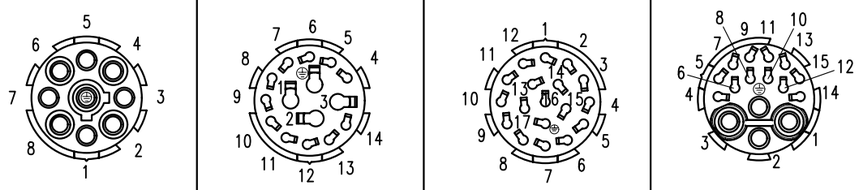

Bestellnummer Order No.	C016 10C008 000 1	C016 10C014 000 1	C016 10C017 000 1	C016 10C015 000 1
Polzahl No. of Contacts	8 + PE	14 + PE	17 + PE	12 + 3 + PE
Anschlußart Connection	Crimpen/Crimp	Crimpen/Crimp	Crimpen/Crimp	Crimpen/Crimp
Anschlußquerschnitt Wire gauge	0,14 - 2,5 mm²	4 x 0,5-2,5 mm² 11 x 0,09-1,0 mm²	0,09 - 1,0 mm²	4 x 0,14-2,5 mm² 12 x 0,09-1,0 mm²
Bemessungsspannung Rated Voltage	400 V	100 V (UL & CSA 250 V)	100 V (UL & CSA 250 V)	3x320V / 12x24V (UL & CSA 250V/24V)
Strombelastbarkeit Rated Current	12 A (UL & CSA 10 A)	3x16A / 11x6A (UL & CSA 12A/4A)	6 A (UL & CSA 5 A)	3x12A / 12x6A (UL & CSA 10A/5A)
Verschmutzungsgrad Pollution Degree	3	3	3	3
Überspannungskategorie Overvoltage Category	III	III	III	III
Schutzart (in gestecktem Zustand) Prottection Class (when Mated)	IP 65	IP 65	IP 65	IP 65
Werkstoff: Gehäuse und Kontaktträger Material: Housing and Insert	PA	PA	PA	PA
Werkstoff Dichtung Material Gasket	Neoprene	Neoprene	Neoprene	Neoprene

12+3+PE	C016 10C015 000 1	12x N 01 015 00.. (0,09 mm² - 1,0 mm²) 4x N 01 016 00.. (0,14 mm² - 2,5 mm²)
17+PE	C016 10C017 000 1	18x N 01 015 00.. (0,09 mm² - 1,0 mm²)
14+PE	C016 10C014 000 1	11x N 01 015 00.. (0,09 mm² - 1,0 mm²) 4x N 01 025 00.. (0,50 mm² - 2,5 mm²)
8+PE	C016 10C008 000 1	9x N 01 016 00.. (0,14 mm² - 2,5 mm²)
Polzahl No. of Contact	Bestellnummer Order No.	bitte Crimpkontakte seperat bestellen please order crimp contacts seperately

Gewicht (errechnet)/ *Calc WT:* ... 9
Prüfmaß/*Testdimension*
Teileindex
Partindexnumber

Index	Änderung/*Description*	Datum/*Date*	Name
01	201200196	14.03.12	Tol

Zul. Abw./*Tolerances:*
DIN 6784

04	Datum/*Date*	Name
Gez. *Drawn*	27.09.	Grimm
Gepr. *Checked*		i.A. G.

Amphenol-Tuchel Electronics GmbH

Maßstab/*Scale* 2:1/1:1 | A3

CUSTOMER DRAWING

Gerätestecker/Male Receptacle
Serie C16-3 Gehäusegröße 1/
Serie C16-3 Size 1

M | C016 10C0XX 000 1 | Blatt/*Sheet* 1 | 1 Bl.

Ers. f./*Similar to:*

Weitergabe sowie Vervielfältigung dieser Unterlage, Verwertung und Mitteilung ihres Inhalts nicht gestattet, soweit nicht ausdrücklich zugestanden. Zuwiderhandlungen verpflichten zu Schadenersatz. Alle Rechte für den Fall der Patenterteilung oder Gebrauchsmuster-Eintragung vorbehalten.

Scheedel/24.10.2013