THIS DRAWING IS A CONTROLLED DOCUMENT FOR TYCO ELECTRONICS CORPORATION. ANY REVISIONS TO THIS DRAWING MUST BE APPROVED BY THE CUSTOMER ENGINEERING ORGANIZATION.
© COPYRIGHT 2001 BY TYCO ELECTRONICS CORPORATION. ALL RIGHTS RESERVED.

RELEASED FOR PUBLICATION
FREI ZUR VEROEFFENTLICHUNG
10-JUL-2001

MATED WITH
PASSEND ZU:

LOC	DIST
A1	–

PROJEKT NR.: EGLPC01017

REVISIONS
ANDERUNGEN

P	LTR	DESCRIPTION BESCHREIBUNG	DATE	DWN	APVD
	A1	EG00-0576-01	18JUN2001	NG	GF
	B1	ITEM NO. 5 QUANTITY 1 WAS 2	23-FEB-04	EW	GF

SOLDERING SIDE
LOETSEITE

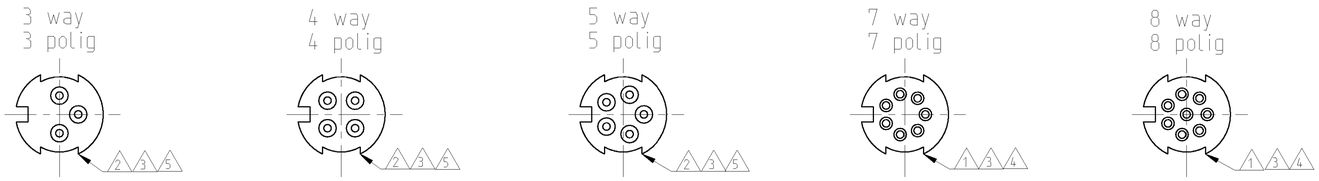

MATERIAL / MATERIAL: PBT, UL-94 V2 SHELL MATERIAL / GEHAEUSEMATERIAL: CUZN FINISH / BESCHICHTUNG: TRIBOR 4 µm	6
WIRE GAGE / DRAHTGROESSE IN mm^2: 0.25	5
WIRE GAGE / DRAHTGROESSE IN mm^2: 0.14	4
CONTACT RESISTANCE / KONTAKTWIDERSTAND: => 5 mΩ	3
RATED CURRENT PER CONTACT / NENNSTROM PRO KONTAKT: 3 A	2
RATED CURRENT PER CONTACT / NENNSTROM PRO KONTAKT: 1 A	1
SHELL PROTECTION CLASS / SCHUTZKLASSE:IP 65 / DIN 40050	
TERMINATION: SOLDERING / VERBINDUNG: LOETKONTAKTE	
TEST VOLTAGE / PRUEFSPANNUNG: 500 VAC	
OPERATING VOLTAGE / BETRIEBSSPANNUNG: 60 VAC	
OPERATING TEMPERATURE: -40°C TO +80°C / ARBEITSTEMPERATUR: -40°C BIS +80°C	
MATING CYCLES / STECKZYKLEN: 500 MAX.	
TECHNICAL DATA TECHNISCHE DATEN	

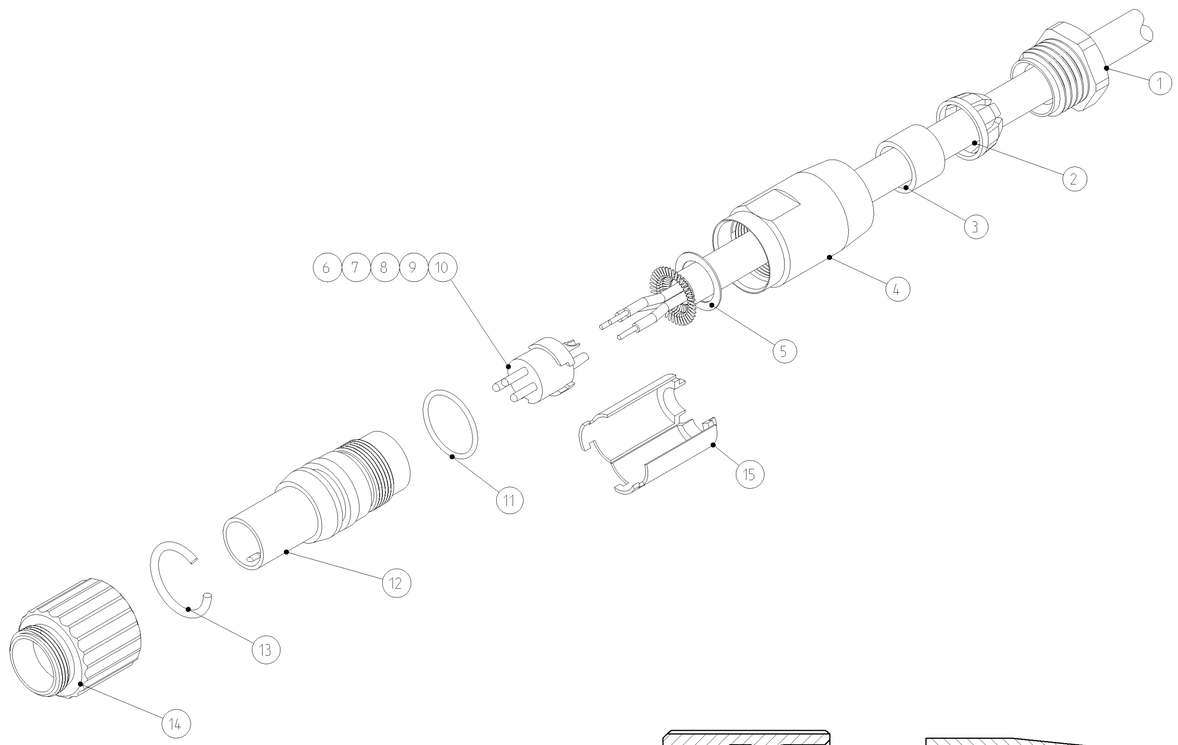

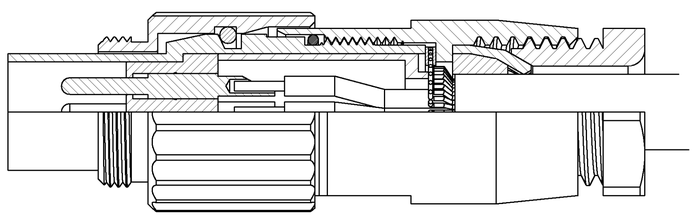

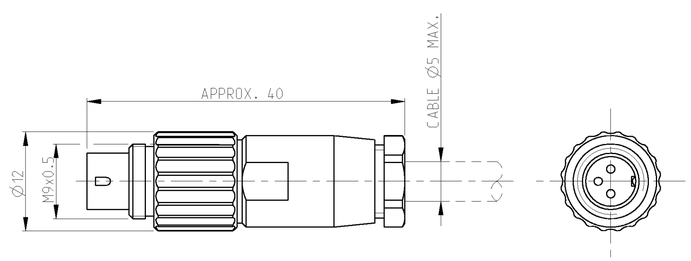

1-1437719-5 AS SHOWN
WIE GEZEICHNET

TYCO NO. / TYCO-NR.						
2-1437719-7	2-1437719-4	2-1437719-1	1-1437719-8	1-1437719-5		
1	1	1	1	1	MOUNTING WRENCH / MONTAGESCHLUESSEL	18
1	1	1	1	1	COMPLETELY IN MINI-GRIP / KOMPLETT IN MINI-GRIP: 70x100mm	17
1	1	1	1	1	MOUNTING INSTRUCTION / MONTAGEANLEITUNG	16
1	1	1	1	1	INSULATION TUBE / ISOLIERHUELSE	15
1	1	1	1	1	SCREWING TUBE / SCHRAUBHUELSE	14
1	1	1	1	1	SPRING / FEDER	13
1	1	1	1	1	TUBE / INNENHUELSE	12
1	1	1	1	1	O-RING / O-RING	11
1					CONTACT CARRIER 8 WAY / STIFTSTECKER 8 POLIG	10
	1				CONTACT CARRIER 7 WAY / STIFTSTECKER 7 POLIG	9
		1			CONTACT CARRIER 5 WAY / STIFTSTECKER 5 POLIG	8
			1		CONTACT CARRIER 4 WAY / STIFTSTECKER 4 POLIG	7
				1	CONTACT CARRIER 3 WAY / STIFTSTECKER 3 POLIG	6
1	1	1	1	1	GROUNDING PLATE FOR 360°SHIELDING CONNECTION/ MASSESCHEIBE FUER 360°ABSCHIRMUNG	5
1	1	1	1	1	HOUSING / GEHAEUSE	4
1	1	1	1	1	CABLE SEALING / KABELDICHTUNG	3
1	1	1	1	1	STRAIN RELIEF / ZUGENTLASTUNGKRONE	2
1	1	1	1	1	STRAIN RELIEF NUT / ZUGENTLASTUNGSMUTTER	1
–	–	–	–	–	REVISION OF EACH ASSY NO. (WHEN BLANK, USE DWG REV.)	
QTY REQD PER ASSY					DESCRIPTION BESCHREIBUNG	ITEM NO. POS-NR.
T01-0550-P08	T01-0550-P07	T01-0550-P05	T01-0550-P04	T01-0550-P03	PARTS LIST TEILELISTE	
CATALOG-NO.	CATALOG-NO.	CATALOG-NO.	CATALOG-NO.	CATALOG-NO.		

THIS DRAWING IS A CONTROLLED DOCUMENT FOR TYCO ELECTRONICS CORPORATION. IT IS SUBJECT TO CHANGE AND THE CUSTOMER ENGINEERING ORGANIZATION SHOULD BE CONTACTED FOR THE LATEST REVISION.
DIESES ZEICHNUNGSDOKUMENT WIRD DURCH AMP INCORPORATED KONTROLLIERT. ÄNDERUNGEN, DIE DER TECHNISCHEN FORTSCHRITT DIENEN, SIND VORBEHALTEN. DER AKTUELLSTE STAND DIESER ZEICHNUNG IST AUF ANFRAGE.

DIMENSIONS: MASSEINHEITEN: mm

TOLERANCES UNLESS OTHERWISE SPECIFIED: ALLGEMEINTOLERANZEN
0 PLC ±0.3
1 PLC ±
2 PLC ±
3 PLC ±
4 PLC ±
ANGLES/DEGREE: ±1°

MATERIAL – – 6

FINISH/OBERFLAECHE/FARBE – – 6

DWN	N. GEISTER	18JUN2001
CHK	H. SCHERER	18JUN2001
APVD	G. FELDMEIER	18JUN2001

PRODUCT SPEC / PRODUKTSPEZ.: –
APPLICATION SPEC / VERARBEITUNGSSPEZ.: –
WEIGHT / GEWICHT: –

tyco Electronics
tyco Electronics AMP GmbH
D - 64625 Bensheim

NAME
T01 MALE PLUG CONNECTOR SOLDER VERSION 3-8 POS.
T01 STIFTSTECKER LOETVERSION 3-8 POL.
–

SIZE	CAGE CODE	DRAWING NO / ZEICHNUNGS-NR.	RESTRICTED TO / NUR FUER
A1	00779	C-1-1437719-5	–

CUSTOMER DRAWING /KUNDENZEICHNUNG | SCALE / MASSSTAB – | SHEET / BLATT 1 OF / VON 1 | REV B1

AMP 4805 REV 31MAR2000

Pro/ENGINEER DRAWING