DIESES ZEICHNUNGSDOKUMENT WIRD DURCH AMP INCORPORATED KONTROLLIERT.
AENDERUNGEN, DIE DEM TECHNISCHEN FORTSCHRITT DIENEN, SIND VORBEHALTEN.
DEN JEWEILS LETZTGUELTIGEN AENDERUNGSSTAND ERFAHREN SIE AUF ANFRAGE.

THIS DRAWING IS A CONTROLLED DOCUMENT FOR TYCO ELECTRONICS CORPORATION
IT IS SUBJECT TO CHANGE AND THE CONTROLLING ENGINEERING ORGANIZATION
SHOULD BE CONTACTED FOR THE LATEST REVISION.

MATED WITH:
PASSEND ZU: –

LOC	DIST
A1	–

PROJEKT NR.: EGLPC01017

REVISIONS
AENDERUNGEN

P	LTR	DESCRIPTION BESCHREIBUNG	DATE	DWN	APVD
	A1	EG00-1033-01	11JUN2001	NG	GF

KNURL DIN 82 RAA 0.5
RÄNDEL DIN 82 RAA 0,5

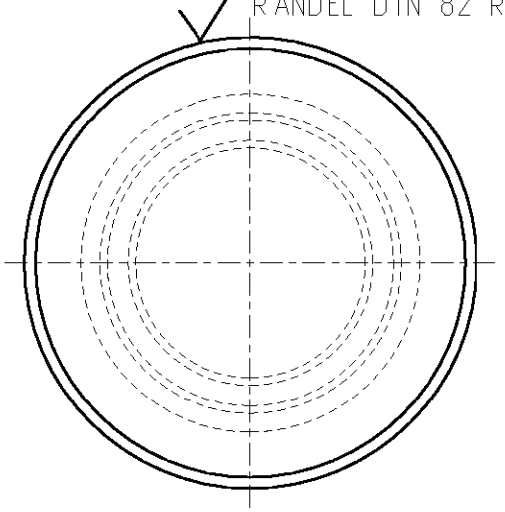

NOTES:

1. BRASS
2. MIN. ORDER QUANTITY: 250 PCS.

BEMERKUNGEN:

1. MESSING
2. MINDESTBESTELLMENGE: 250 STK.

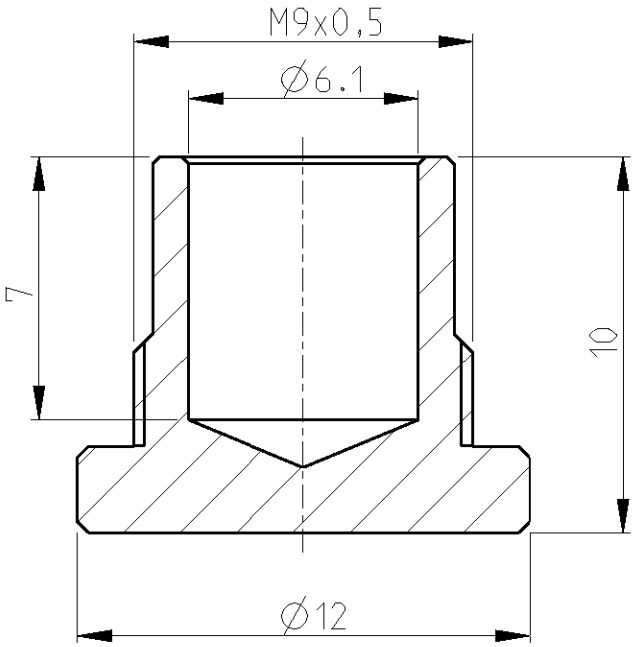

T01-0500-S	0-1437719-8
CAT.-NO. / KAT.-NR.	TYCO-NO. / TYCO-NR.

RELEASED FOR PUBLICATION 24-JUL- 2001-
FREI FUER VEROEFFENTLICHUNG
THIS DRAWING IS UNPUBLISHED.
VERTRAULICHE UNVEROEFFENTLICHTE ZEICHNUNG
© COPYRIGHT 2001 BY TYCO ELECTRONICS CORPORATION. ALL RIGHTS RESERVED.
ALLE RECHTE VORBEHALTEN.

DIMENSIONS:
MASSEINHEITEN:
mm

TOLERANCES UNLESS OTHERWISE SPECIFIED:
ALLGEMEINTOLERANZEN

0 PLC ±
1 PLC ±
2 PLC ± DIN 7168 m
3 PLC ±
4 PLC ±
ANGLES/WINKEL ±1°

DWN N.GEISTER 11JUN2001
CHK H.SCHERER 11JUN2001
APVD G.FELDMEIER 11JUN2001

PRODUCT SPEC
PRODUKTSPEZ.
–

APPLICATION SPEC
VERARBEITUNGSSPEZ.
–

WEIGHT
GEWICHT –

MATERIAL – 1

FINISH
OBERFLAECHE/FARBE –

tyco Electronics

tyco Electronics AMP GmbH
D - 64625 Bensheim

NAME
T01 MALE SCREWING TUBE, METAL
T01 SCHRAUBKAPPE BUCHSE, METALL

SIZE	CAGE CODE	DRAWING NO ZEICHNUNGS-NR.	RESTRICTED TO NUR FUER
A4	00779	C-1437719-8	–

CUSTOMER DRAWING /KUNDENZEICHNUNG

SCALE MASSSTAB 5:1 | SHEET BLATT 1 OF VON 1 | REV A1

AMP 1469-35 REV 31MAR2000

Pro/ENGINEER DRAWING